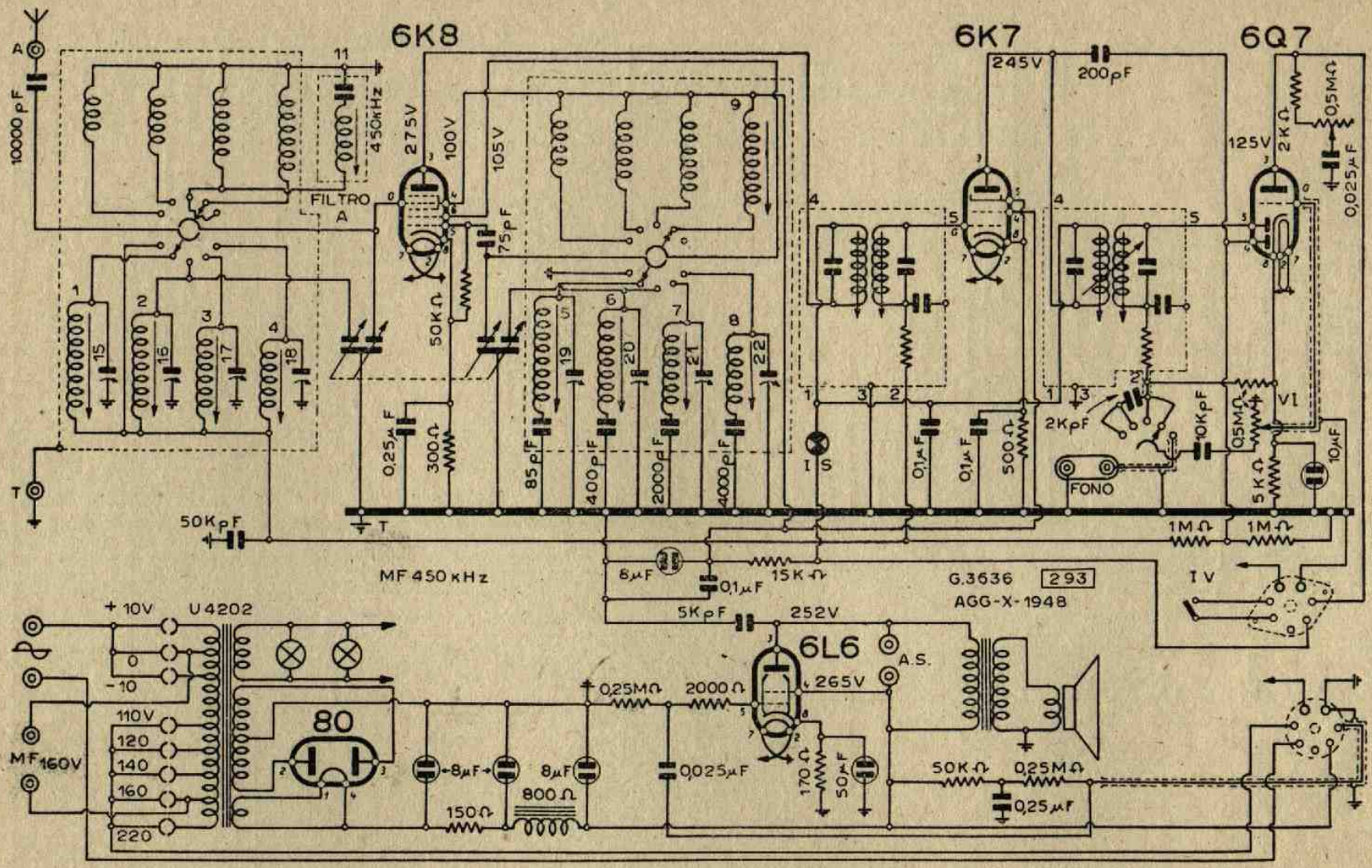

N.B. - Gli organi di regolazione sono indicati con numeri punzonati sullo châssis e riprodotti sullo schema. (Ciò vale anche per il 541-43).